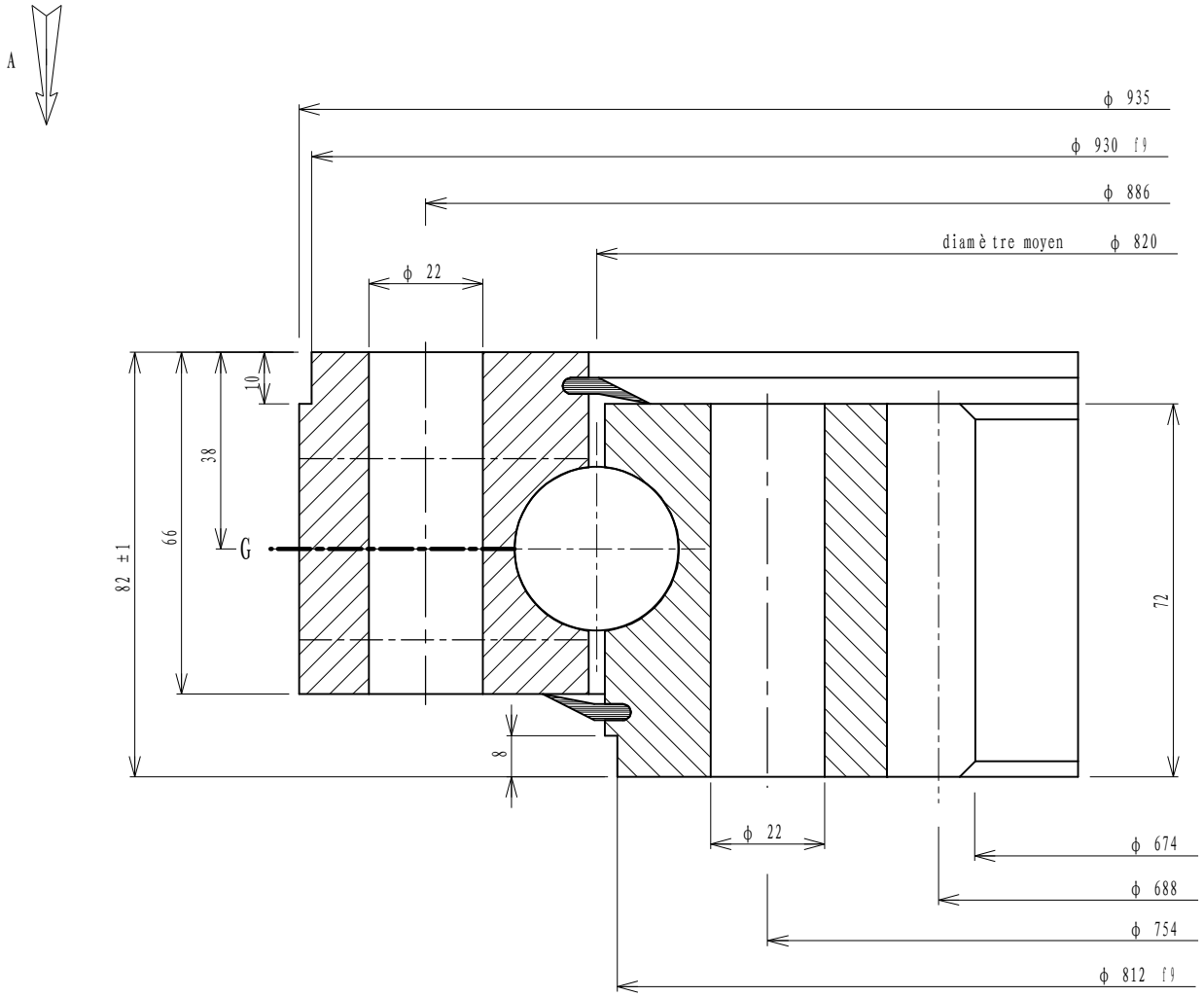

Implantation suivant A

Implantation according to A

Ansicht nach A

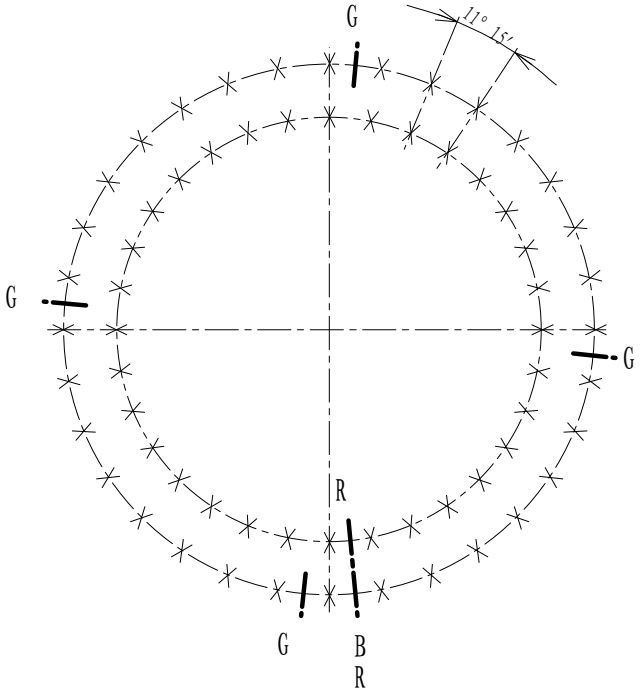

Denture - Gear - Verzahnung: Droite

Module - Modul: 8

Angle de pression / Pressure angle / Eingriffswinkel: 20°

Diametral pitch

Troncature / Truncature - Kopfkürzung: 1

Nbre de dents / Nr. of teeth - Zahnezahl: 85

Diamètre primitif / Pitch diameter - Teilkreisdurchmesser: 680

Déport 2 m d / Add. mod. 2 m d - Profilverschiebung 2 m d: 8

Cote sur 10 dents: 237.251

Measurement on teeth / Zahnmessweite bei Zahnen: 237.011

Faux rond au diamètre primitif - Run out on P.D. / Rundlauffehler am Teilkreis

Non trempée / No hardened / Ungehärtet: 0.43

Trempée / Hardened / Gehärtet: 0.58

Tolérances générales suivant IT-ETR-061 et ISO 8015
General tolerances according to IT-ETR-061 and ISO 8015
Allgemeine toleranzen nach IT-ETR-061 und ISO 8015

X	B.E. O.R A.R.	32	Trous de fixation / Mounting holes / Befestigungsborungen	ϕ 22	equid. / equis. / gl. Abst.
	B.I. I.R. I.R.	32	Trous de fixation / Mounting holes / Befestigungsborungen	ϕ 22	equid. / equis. / gl. Abst.
G	B.E. O.R. A.R.	4	Trous de graisseurs / Grease holes / Schmierborungen	M 10 x 1.00	equid. / equis. / gl. Abst.
	B.I. I.R. I.R.		Trous de graisseurs / Grease holes / Schmierborungen		equid. / equis. / gl. Abst.

B R Position approximative du bouchon et du raccord de trempe
Filler plug and hardening connection of raceway
ca Stopfen - und heertteschlupf - position

Des.

Date.

Ver.

Date.

Ech.

Masse estimée / Gewicht ca / Estimated weight: 164 kg / lbs

N° 02-0820-00

Indice A

Luoyang Jiecheng Bearing Technology Co., Ltd

Add: D1805, No.3 Lianmeng road, Luoyang, Henan, China. Postal: 471003
Phone: +86-379-68611678
Fax: +86-379-68611679
E-mail: sales@jcb-bearing.com