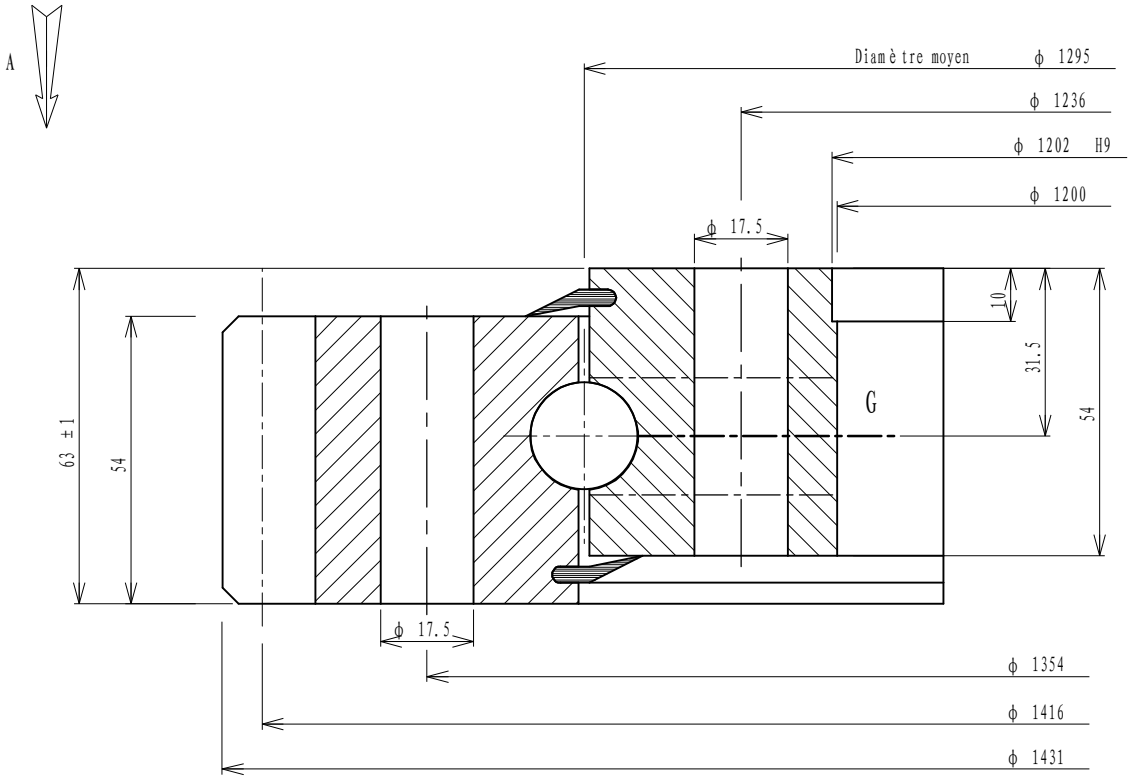

Implantation suivant A

Implantation according to A

Ansicht nach A

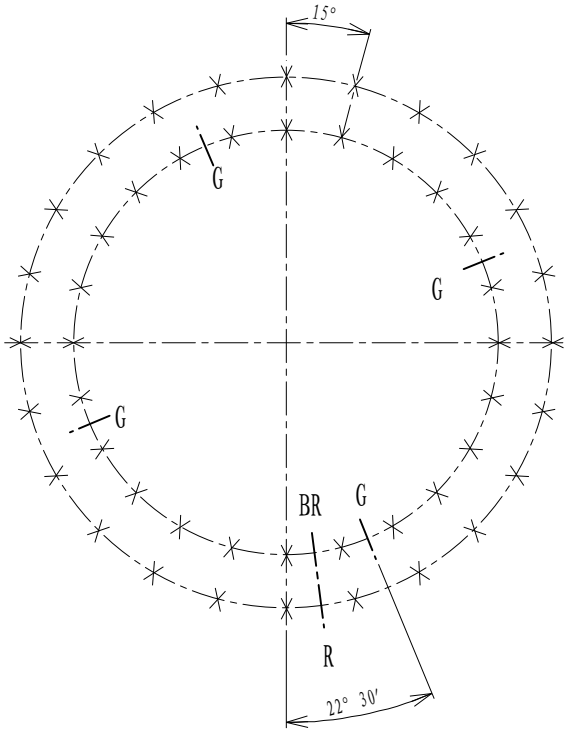

Denture - Gear - Verzahnung: Droite

Module / Module - Modul: 8

Diametral pitch

Angle de pression / Pressure angle / Eingriffswinkel: 20°

Nbre de dents / Nr. of teeth - Zahnezahl: 177

Troncature / Truncature - Kopfkürzung: 0.50

Diamètre primitif / Pitch diameter - Teilkreissdurchmesser: 1416

Déport 2 m d / Add. mod. 2 m d - Profilverschiebung 2 m d

Cote sur 20 dents: 479.900

Measurement on teeth / Zahnmessweite bei Zahnen: 479.660

Faux rond au diamètre primitif - Run out on P.D. / Rundlauffehler am Teilkreis

Non trempée / No hardened / Ungehartet: 0.59

Trempée / Hardened / Gehartet: 0.79

Tolérances générales suivant IT-ETR-061 et ISO 8015
General tolerances according to IT-ETR-061 and ISO 8015
Allgemeine toleranzen nach IT-ETR-061 und ISO 8015

X	B.E. O.R. A.R.	24	Trous de fixation / Mounting holes / Befestigungsborungen	ϕ 17.50	equid. / equis. / gl. Abst.
	B.I. I.R. I.R.	24	Trous de fixation / Mounting holes / Befestigungsborungen	ϕ 17.50	equid. / equis. / gl. Abst.
G	B.E. O.R. A.R.		Trous de graisseurs / Grease holes / Schmierborungen		equid. / equis. / gl. Abst.
	B.I. I.R. I.R.	4	Trous de graisseurs / Grease holes / Schmierborungen	M 10 x 1.00	equid. / equis. / gl. Abst.

B R Position approximative du bouchon et du raccord de trempe
Filler plug and hardening connection of raceway
ca Stopfen - und heertteschlupf - position

Des.

Date.

Ver.

Date.

Ech.

Masse estimée / Gewicht ca / Estimated weight: 183 kg / lbs

N° 01-1295-01

Indice A

Luoyang Jiecheng Bearing Technology Co., Ltd

Add: D1805, No.3 Lianmeng road, Luoyang, Henan, China. Postal: 471003
Phone: +86-379-68611678
Fax: +86-379-68611679
E-mail: sales@jcb-bearing.com

IT-ETR 985 Indice 4