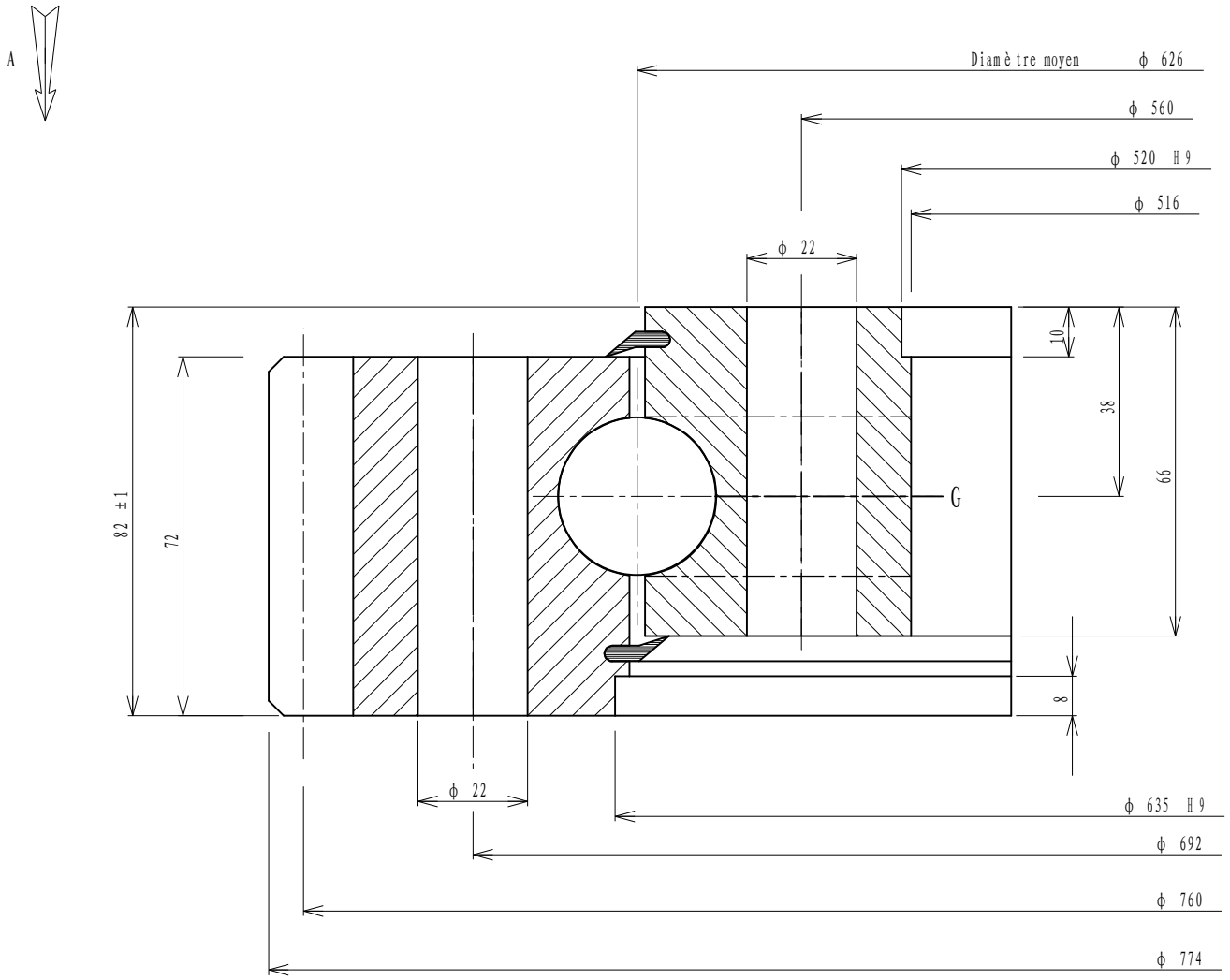


Implantation suivant A

Implantation according to A

Ansicht nach A

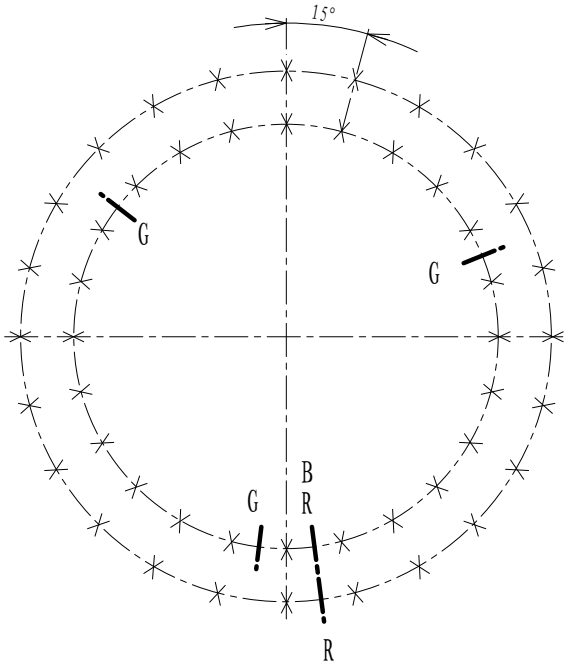


Denture - Gear - Verzahnung: Droite

Module / Module - Modul / Diametral pitch: 8

Angle de pression / Pressure angle / Eingriffswinkel: 20°

Nbre de dents / Nr. of teeth - Zahnezahl: 94

Troncature / Truncature - Kopfkurzung: 1

Diamètre primitif / Pitch diameter - Teilkreissdurchmesser: 752

Déport 2 nd / Add. mod. 2 m d - Profilverschiebung 2 m d: 8

Cote sur 11 dents: 260.851

Measurement on teeth / Zahnmessweite bei Zahnen: 260.611

Faux rond au diamètre primitif - Run out on P.D. / Rundlauffehler am Teilkreis

Non trempée / No hardened / Ungehartet: 0.41

Trempée / Hardened / Gehartet: 0.56

Tolérances générales suivant IT-ETR-061
General tolerances according to IT-ETR-061
Allgemeine toleranzen nach IT-ETR-061

| | | | | | |
|---|---|---|---|---|---|
| X | B.E. O.R. A.R. | 24 | Trous de fixation / Mounting holes / Befestigungsborungen | ϕ 22 | equid. / equis. / gl. Abst. |
| | B.I. I.R. I.R. | 24 | Trous de fixation / Mounting holes / Befestigungsborungen | ϕ 22 | equid. / equis. / gl. Abst. |
| G | B.E. O.R. A.R. | | Trous de graisseurs / Grease holes / Schmierborungen | | equid. / equis. / gl. Abst. |
| | B.I. I.R. I.R. | 3 | Trous de graisseurs / Grease holes / Schmierborungen | M 10 x 1.00 | equid. / equis. / gl. Abst. |

B R Position approximative du bouchon et du raccord de trempe
Filler plug and hardening connection of raceway
ca Stopfen - und heertteschlupf - position

Des.

Date.

Ver.

Date.

Ech.

Masse estimée / Gewicht ca / Estimated weight: 120 kg / lbs

N° 01-0626-00

Indice A

Luoyang Jiecheng Bearing Technology Co., Ltd

Add: D1805, No.3 Lianmeng road, Luoyang, Henan, China. Postal: 471003
Phone: +86-379-68611678
Fax: +86-379-68611679
E-mail: sales@jcb-bearing.com