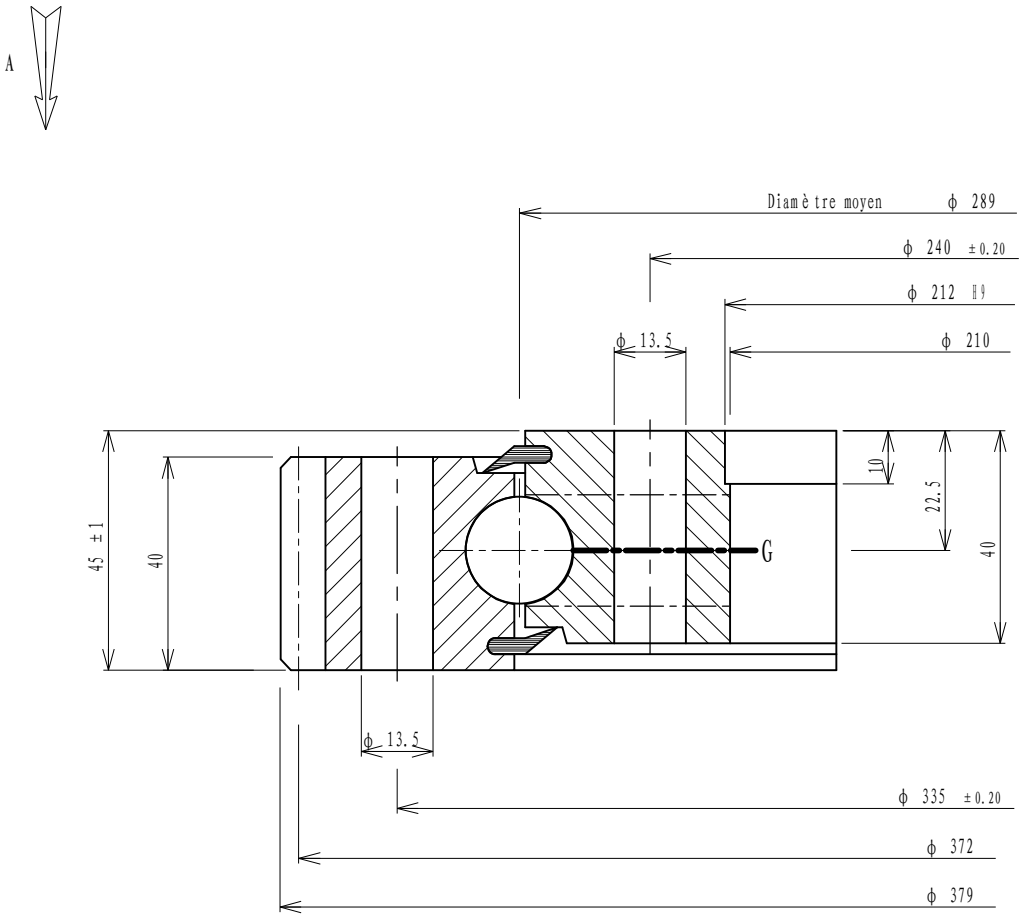

Implantation suivant A

Implantation according to A

Ansicht nach A

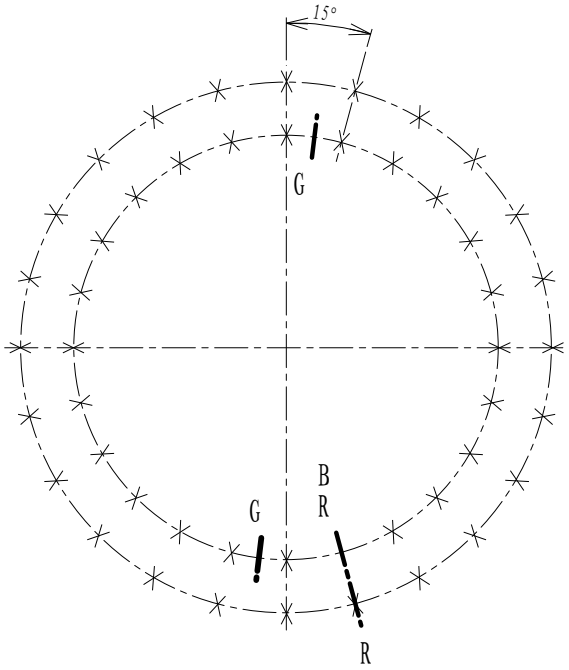

Denture - Gear - Verzahnung: Droite

Module / Module - Modul: 4

Diametral pitch:

Nbre de dents / Nr. of teeth - Zahnezahl: 92

Angle de pression / Pressure angle / Eingriffswinkel: 20°

Troncature / Truncature - Kopfkürzung: 0.50

Diamètre primitif / Pitch diameter - Teilkreissdurchmesser: 368

Déport 2 m d / Add. mod. 2 m d - Profilverschiebung 2 m d: 4

Cote sur 11 dents: 130.314

Measurement on teeth / Zahnmessweite bei Zahnen: 130.194

Faux rond au diamètre primitif - Run out on P.D. / Rundlauffehler am Teilkreis

Non trempée / No hardened / Ungehartet: 0.32

Trempée / Hardened / Gehartet: 0.42

Tolérances générales suivant IT-ETR-061
General tolerances according to IT-ETR-061
Allgemeine toleranzen nach IT-ETR-061

X	B.E. O.R A.R.	24	Trous de fixation / Mounting holes / Befestigungsborungen	ϕ 13.5	equid. / equis. / gl. Abst.
X	B.I. I.R. I.R.	24- 1	Trous de fixation / Mounting holes / Befestigungsborungen	ϕ 13.5	equid. / equis. / gl. Abst.
G	B.E. O.R. A.R.		Trous de graisseurs / Grease holes / Schmierborungen		equid. / equis. / gl. Abst.
G	B.I. I.R. I.R.	2	Trous de graisseurs / Grease holes / Schmierborungen	M 10 x 1.00	equid. / equis. / gl. Abst.

B R Position approximative du bouchon et du raccord de trempe
Filler plug and hardening connection of raceway
ca Stopfen - und heertteschlupf - position

Des.

Date.

Ver.

Date.

Ech.

Masse estimée / Gewicht ca / Estimated weight: 20 kg / lbs

N° 01-0289-06

Indice A

Luoyang Jiecheng Bearing Technology Co., Ltd
Add: D1805, No.3 Lianmeng road, Luoyang, Henan,China.
Postal: 471003
Phone: +86-379-68611678
Fax: +86-379-68611679
E-mail: sales@jcb-bearing.com